V K A – Bulletin

Ausgabe 6/10

Association Suisse des Agents-Représentants

Associazione Svizzera degli Agenti Rappresentanti

Swiss Commercial Agents Association

Ackersteinstrasse 164, 8049 Zürich

Tel. 044 340 18 88

www.vka.ch

info@vka.ch

Wir wünschen Ihnen einen guten Start ins neue Jahr und weiterhin viel Erfolg.

Wir freuen uns Sie auch im nächsten Jahr zu unseren geschätzten Mitgliedern zählen zu können.

IUCAB-Kongress 2011 in Marrakesch

In Abständen von wenigen Jahren treffen sich in den Hauptstätten Europas Handelsvertreter aus verschiedenen Ländern und Branchen, um sich über internationale Entwicklungen zu informieren und im kollegialen Meinungsaustausch Neues aus dem Vertriebssektor anderer Länder kennen zu lernen. Die letzte Grossveranstaltung dieser Art fand 2003 in Wien statt.
Im Juni des kommenden Jahres lädt die IUCAB die Mitglieder der ihr angeschlossenen Verbände - auch die Mitglieder des VKA - zum nächsten Kongress ein. Hierfür wurde eine besondere Location ausgewählt, die an Attraktivität den anderen Tagungsorten um nichts nachsteht. In Marrakesch, einer der Königsstädte Marokkos und einem der aufregendsten Veranstaltungsorte Nordafrikas, werden die Kongress-Teilnehmer zusammenkommen.
Börse und Kongress finden im Hotel Palmeraie Golf Palace statt. Hierbei handelt es sich um eine komfortable Anlage mit orientalischen Stilelementen, die inmitten eines wunderschönen Palmenhains, mit Blick auf das Atlasgebirge liegt. Es empfiehlt sich für Interessenten eine möglichst frühzeitige Flugbuchung.
Zum Konzept der IUCAB-Kongresse gehören Neuigkeiten für und um den Vertrieb, der Blick über die Grenzen, der Erfahrungsaustausch mit Kollegen und das Knüpfen neuer Beziehungen.
Weitere Informationen zu der Veranstaltung erhalten Sie vom Verbandssekretariat.
Entsprechende Plätze können ebenfalls direkt beim Verbandssekretariat reserviert werden.

Neue Webseite von IUCAB

Ab sofort steht die neue Webseite der IUCAB (Internationally United Commercial Agents and Brokers) unter **www.iucab.com** zur Verfügung.

Online-Datenbank

Seit kurzem ist auch der Verband kaufmännischer Agenten der Schweiz / VKA Mitglied bei der internationalen Online-Datenbank www.come-into-contact.com. Hier können Hersteller geeignete Handelsvertreter und Handelsvertreter geeignete Hersteller finden. Über detaillierte Selektions-Möglichkeiten werden Ihre individuellen Suchkriterien berücksichtigt. In kürze werden Sie mehr Informationen diesbezüglich erhalten.

V A K A N T E V E R T R E T U N G E N

METALLWAREN / WERKZEUGE / MASCHINEN / INDUSTRIEPRODUKTE.

- - - - - -

MESSGERÄTE / PRÄZISIONSINSTRUMENTE / OPTIK

- - - - - -

DIVERSES / COMPUTERPROGRAMME / DIENSTLEISTUNGEN / HANDEL

- - - - - -

PARFUMERIE / AROMENSTOFFE / GESUNDHEITSARTIKEL / FARBEN / LACKE / KOSMETIK

201025	CH	Member of ASECA GROUP www.aseca-group.com Aquagenius Schweiz GmbH Lärchenstrasse 3 CH-8442 Hettlingen E-Mail: info@aquagenius.ch Tel. +41 52 301 19 15 **Wir sind:** Die Vertriebsgesellschaft für die Schweiz der Aseca AG in Unterägeri. www.aseca-group.com **Wir suchen:** Freie Handelsvertreter für den Vertrieb unserer Gesundheitsprodukte an Apotheken und Drogerien. Wir suchen Vertreter für das Welschland, die Deutschschweiz und das Tessin. **Wir bieten:** Gute Konditionen und ein Geschäft, dass Anschlussgeschäfte nahezu garantiert. Zudem werden wir noch in diesem Jahr mit weiteren Produkten auf den Markt kommen. (Wundsalbe, Händedesinfektion) Momentan bieten wir Desinfektionsmittel für Flächen und einen Hygiene-Spray an. Die Produkte sind vom BAG zugelassen und vollständig dokumentiert.

- Hygiene-Spray (Reise und Handtasche)
- Flächendesinfektion / Geruchshemmung
- 20 Spray-Flaschen à 75ml im Steller für den Tresen
- Spray-Flaschen à 350ml und 500ml

Kontakt:

Aquagenius Schweiz GmbH
Roland Meier
Lärchenstrasse 3
CH-8442 Hettlingen

T. 052 301 19 15
F. 052 301 19 23
rmeier@aquagenius.ch

PAPIER / GESCHENKARTIKEL / SCHMUCK / UHREN / BILDER

201030 D

Hollmann Textil GmbH
Altenmarkt 51
93413 Cham
www.hotex.de

Als mittelständisches Unternehmen ist die Firma HOLLMANN TEXTIL GMBH (HOTEX) Marktführer im Bereich Dekorationsbänder. Unser umfangreiches Sortiment wird durch Kordeln, Bastelpackungen und Dekorationsartikel abgerundet.

Zur Bearbeitung des Facheinzel- und Großhandels sowie von Baumärkten und Gartencentern suchen wir ab sofort eine/n

Handelsvertreter/in

für die Schweiz

Ihr Aufgabenbereich:
- Regelmäßige Betreuung unseres bestehenden Kundenstammes
- Gewinnung neuer Kunden
- Selbstständiges Arbeiten mit eigener Terminierung

Sie verfügen zudem über umfangreiche Marktkenntnisse und besitzen gute Kommunikationsfähigkeiten mit abschlusssicherem Verhandlungsgeschick.

Wir bieten:
- Gute Verdienstmöglichkeit durch provisionsgesteuerte Abrechnung
- Unterstützung durch erfahrenes Verkaufsteam im Innendienst
- Versorgung mit aktuellsten Artikeldaten und Verkaufsunterlagen (ohne Laptop-Einsatz)
- Eigenverantwortliches Arbeiten
- Flexible Zusammenarbeit

Wenn Sie interessiert sind und freie Kapazitäten haben, dann senden Sie bitte Ihre ausführlichen Bewerbungsunterlagen an:

Hollmann Textil GmbH
Frau Antje Fischer
Altenmarkt 51
93413 Cham / Deutschland
Email : a.fischer@hotex.de

Telefon: +49 9971 8940-30
Telefax: +49 9971 8940-19
www.hotex.de

NAHRUNGSMITTEL / WEINE / SPIRITUOSEN

- - - - - -

MÖBEL / INTERIEUR / GARTEN / GASTRONOMIE

201033 I

COMODO ITALIA

reti e meccanismi per divani letto

COMODO ITALIA s.r.l. wurde 1987 gegründet. In nur wenigen Jahren wurde sie eine der führenden Firmen in Süditalien in der Produktion von Sofabettbeschlägen. Alle Produkte unterliegen einem fortwährenden Wandel in Design und in der technischen Ausführung, um das Sortiment immer auf dem neuesten Stand zu halten. Einige Produkte sind zum internationalen Patent angemeldet.

Das Hauptaugenmerk des Unternehmens liegt auf der Zufriedenstellung seiner Kunden. Deshalb wird der Produktionsvorgang und der Kundenservice stets verbessert. Die Vertriebsstruktur des Unternehmens wurde in den letzten Jahren soweit ausgebaut, dass ***COMODO ITALIA s.r.l.*** nun sowohl auf dem nationalen als auch auf dem internationalen Markt präsent ist. Um seine Position auf dem dänisch, dem schweizer und dem deutschen Markt zu sichern, sucht ***COMODO ITALIA s.r.l.*** einen Vertreter für seine Produktpalette.

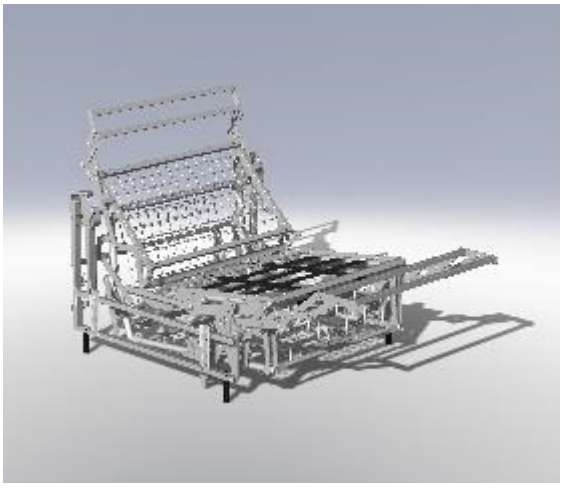

Gesucht wird deshalb einen Vertreter mit folgenden Eigenschaften:

- Er arbeitet für unterschiedliche Unternehmen, die in der Sofabett-Branche tätig sind (z.B. im Bereich PUR-Schäume, Leder und Stoffe, Riemen, usw.);
- Er hat Erfahrung in der Polstermöbelbranche.

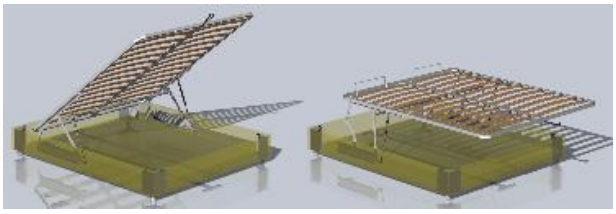
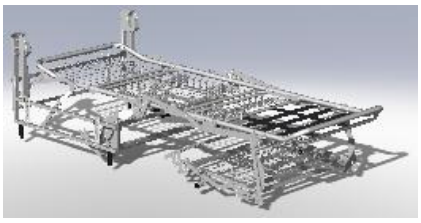

Bei Interesse wenden Sie sich an folgende Adresse:

COMODO ITALIA s.r.l.

Via dell'Orzo, 53/55/57, Z.I. 70022 Altamura (Bari) - Italy P.IVA IT03738300726
Tel. (+39) 080 3101078 - Fax (+39) 080 3103449 - www.comodoitalia.it - info@comodoitalia.it

201032 FIN

PUNKALIVE®
Natural Furniture

Punkalive Ltd., founded 2009, manufactures environmentally friendly interior products with the theme "Natural Furniture". Our first product line was introduced in 2009 at Milan Design Week. Punkalive`s organic Scandinavian design is timeless and has been produced with sustainability in mind. The entire raw material value chain from acquiring the timber to the innovative manufacturing process has been PEFC certified.

Product Offering:

- Designer Furniture for the home as well as for commercial environments
- Pavilions and modular elements include various concepts, interior elements,

  trade fair stands, shop and boutique concepts.

Sales Agents wanted

Experienced agents shall have good commercial relationships within relevant market segments:

- Designer furniture retailers and distributors, architects and interior designers.

And/Or

- Leading exhibition stand design and building companies, architects

  and interior designers.

Encouraged by our international market acceptance, we are highly committed to extending our business and supporting our agents/resellers with professional dedication. Our agent program provides a variety of tools for success. If you`re into cool Scandinavian & Finnish design we, as your partner, offer a fresh portfolio with innovative products.

Punkalive will launch new products designed by Karim Rashid at Cologne IMM 18.-23.01.2011, stand L-062.

		Interested agents please send a letter of interest and information about your business via email with Agent Switzerland in the subject field to ari.rissanen(@)punkalive.fi or call Ari for more information +358 40 538 0495. Meetings may be arranged in Cologne with qualified candidates.

TECHNIK / BAU / VERPACKUNG

201031	I	Italienisches Unternehmen sucht einen Schweizer Handelsvertreter für ihre innovativen Erzeugnisse "Made in Italy": Dazu gehören Einschichtplatten aus Marmor-Zement-Agglomerat für großflächige Objektböden sowie "Veniston EcoLine", Elemente für hinterlüftete Fassaden nach dem Photokatalyse-Prinzip, die aktiv zur Reduzierung der Umweltverschmutzung beitragen und eine Aufwertung von Gebäuden unter ökologischen Aspekten zur Folge haben. Bitte konsultieren sie die Website www.veniston.com. Bei Interesse wenden Sie sich bitte an **Veniston S.r.l.** **Via. A.Volta 24** **37023 - Grezzana (Vr),** **Italy** **ph +39-045-908811 fax +39-045-8650755** **Kontaktperson: Fabio Sauro** **fabio@veniston.it** **www.veniston.com**

201035 D

SANHA®

Als einer der führenden europäischen Hersteller von Rohrleitungssystemen und -komponenten haben wir sowohl unser deutsches als auch unser europäisches Geschäft in den vergangenen Jahren kontinuierlich ausgebaut. Diesen erfolgreichen Weg wollen wir fortsetzen mit der Unterstützung durch

gut eingeführte Handelsvertretungen

der Sanitär-/Heizungs-/Klima-Branche

Unsere klassischen Ansprechpartner sind Installateure, der Fachgroßhandel, Planer, Architekten, Wohnungsbaugesellschaften sowie Entscheidungsträger der Industrie.

Willkommen sind uns auch

Industrievertretungen mit Schwerpunkt im Bereich Rohrleitungen

- Sie haben lebendige Kontakte zu einer dieser Gruppen?
- Sie vertreten bereits erfolgreich Produkte aus dem Bereich Sanitär/Heizung/Klima oder verwandten Produkten der Baubranche?
- Unsere Produkte ergänzen das Angebot Ihrer Vertretung perfekt?
- Ihre Mitarbeiter haben eine technische Ausbildung und sind bereit, Neues zu lernen?

Dann freuen wir uns auf eine langfristige partnerschaftliche Zusammenarbeit mit Ihrer Vertretung. Bitte wenden Sie sich an:

SANHA Kaimer GmbH & Co. KG
Im Teelbruch 80 · D-45219 Essen
E-Mail: personal@sanha.com · http://www.sanha.com

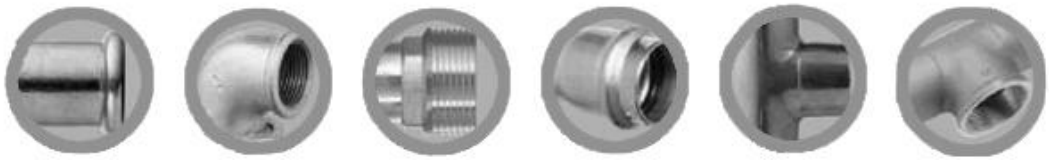

201034 D

Groupe industriel du nord de l'Italie, présent en Europe

Leader sur le marché de la porte blindée et coupe-feu, recherche dans le cadre de sa stratégie de conquête du marché suisse :

Des agents commerciaux

Secteurs :
. Suisse alémanique et/ou Suisse romande

Nous recherchons des hommes ou des femmes avec de fortes compétences techniques, dont le porte feuille clients est essentiellement constitué de menuisiers, métalliers et serruriers qui sauront mettre en œuvre des produits innovants, techniques et adaptés a toutes sortes de configurations.

		DIERRE Deutschland GmbH Lebacher Straße 4 D-66113 SAARBRÜCKEN +49 681 996 349 2 Geschäftlich kontakt@dierre-deutschland.de www.dierre-deutschland.de **Nord Italienische Industrielle gruppe, Vorhanden in Europa.** **Marktführer in Sicherheit und Brandschutztüren sucht für seine Eroberung Strategie in der Schweiz :** **Freie Handelsvertreter** Bereich : . Deutschsprachigen Schweiz und/oder Französischsprachigen Schweiz Wir suchen Männer oder Frauen mit Starke Technische Kompetenzen, die schon viel mit Schlösser, Metalbauer und Schreiner arbeiten.

HAUSHALT / SPORT / SPIELWAREN

- - - - - -

TEXTILIEN / SCHUHE / MODE

201028	D	**baby wear for everyone`s kids** Wir sind Produzent hochwertiger **BABY-BEKLEIDUNG 0-2Jahre** aus geprüftem Material und suchen **Handelsvertreter**, die in der Schweiz unser attraktives Sortiment erfolgreich vertreiben**.** **bebella e.K., Pfingstweidstr. 16, 68199 Mannheim** Tel.: **0621 84 309 443** Mobil: **0177 7 946 917** Fax.: **0621 84 309 445** Mail: **info@bebella-family.de** Mail : s.aldirmaz@gmx.de

201027	GB	Walton & Co are one of the leading design teams in the UK producing collections of Lifestyle co-ordinated home textiles. These include napkins, placemats, tablecloths, kitchen accessories, filled cushions, throws, rugs, quilts, bed covers, nursery textiles and toys. The product coordinates well with general gifts. The collections are totally exclusive and vary considerably, sometimes they reflect English taste and sometimes not at all. Waltons comes with a trading history of over 225 years experience. The products are very carefully engineered and checked in the country of production, mainly India and China. Recent progress in Italy and Spain lead us to believe that Switzerland would be a sound market for our products and we would like to meet experienced English speaking Sales Agents who can sell to Independent shops, stores and Garden Centres in their own area of Switzerland. For further information on our products please see the website www.waltonsofyorkshire.co.uk We are showing at Maison & Objet, September 3rd – 7th Hall2 , Stand FI08 and we would be delighted to talk to you if you are interested and we can indeed show you our collections. Alternatively please write to Roger Marshall, Managing Director, Walton & Co Ltd, Castle Mills, Bar Lane, Roecliffe, Boroughbridge, North Yorkshire, YO51 9LS, England

AUTOMOBIL

- - - - - -

WERBEMITTEL/INTERNET

- - - - - -

BAU / HAUS

201036	D	**HOLZANSTRICHE / OBERFLÄCHENSYSTEME FÜR HOLZ UND HOLZWERKSTOFFE** Wir sind ein innovatives, schnell wachsendes Unternehmen, spezialisiert auf die Herstellung hochwertiger Oberflächensysteme für Holz- und Holzwerkstoffe für den Innen- und Aussenbereich. Zum weiteren Ausbau unserer Vertriebsaktivitäten in der **Ostschweiz / Tessin** suchen wir kurzfristig eine/n **Handelsvertreter/in** mit Branchenerfahrung, der/die den Fachhandel bzw. die verarbeitende Holzindustrie als Zielgruppe regelmässig besucht. Wenn Sie qualitativ hochwertige Produkte vertreiben und Holzanstriche eine ideale Synergie zu Ihren bestehenden Vertretungen bilden, dann senden Sie bitte Ihre Bewerbung an **SAICOS COLOUR GmbH** Michael Fischer, Kaufmännischer Leiter Carl-Zeiss-Strasse 3, D-48336 Sassenberg Tel. +49 (0) 25 83 30 37-21, michael.fischer@saicos.de www.saicos.de

MEDIZIN-/GESUNDHEITSPRODUKTE

201026 D

Freie/r Handelsvertreter/-in
für den Vertrieb von Medizinprodukten in
ambulanten OP-Zentren und bei niedergelassenen Ärzten / Zahnärzten in der Schweiz

Spezifische Aufgaben:

- Aktive Vermarktung von *gke* Produkten zur Reinigungs- und Sterilisationsüberwachung
- Technische Repräsentation von *gke* auf Messen und Tagungen
- Vertriebsrepräsentation in Institutionen des Gesundheitsdienstes und der Industrie
- Schulung unserer Kunden

Spezifische Anforderungen:

- Ausbildung in einem technischen oder gesundheitsdienstlichen Beruf
- Selbständiges Arbeiten sowie Erkennen und Lösen von Problemen
- Erfahrung im Außendienst, wenn möglich im Gesundheitswesen (Empfehlung, nicht Bedingung)
- Führerschein PKW

Wir bieten:

- Systematische Einarbeitung in die komplexe Thematik der Aufbereitung von Medizinprodukten
- Vollkommen selbständiges Arbeiten als freier Mitarbeiter
- Umsatzprovision für alle zukünftigen Umsätze von erstmalig und zugeordneten geworbenen Kunden
- Hausschutz der Kunden

Bei Interesse informieren Sie sich über uns auf unserer Homepage www.gke.eu und bewerben Sie sich bitte mit Lebenslauf, Bild, möglicher Aufnahme der Tätigkeit, derzeitigen Produkt-Präsentationen per Brief oder E-Mail: org@gke.eu. Bitte geben Sie eine E-Mail-Adresse oder Telefonnummer an, unter der Sie tagsüber zu erreichen sind.